ARCHITEKT. NÁVRH	VEDOUCÍ PROJ.	ZODPOVĚD. PROJ.	VYPRACOVAL	JANEPA a.s., Zegorova 2693/2 615 00 Brno IČ: 26916606 DIČ: CZ 26916606	ČÍSLO KOPIE
ING. ARCH. J. WALTER	ING. ARCH. J. WALTER	STAVEBNĚ TECH. ŘEŠ.	STAVEBNĚ TECH. ŘEŠ.		
ING. ARCH. R. SEDLÁK		ING. ARCH. J. WALTER	ING. ARCH. F. MED		
INVESTOR	Jihomoravská kraj, Žerotínovo náměstí. 449/3, 601 82 Brno				
MÍSTO STAVBY	Brno, Botanická 70, k.ú. Ponava, p.č: 253/2, 253, 254/3, 254/1, 255/1				

AKCE AREÁL SPORTOVNÍH NADĚJÍ - SPORTOVNÍ GYMNÁZIUM L. DAŇKA	FORMÁT	
	DATUM	04/2019
	ÚČEL	DPS
	MĚŘÍTKO	
SO 02 - HLAVNÍ OBJEKT	ČÁST	D.1
OBSAH VÝPIS ZÁMEČNICKÝCH VÝROBKŮ	ČÍSLO VÝKRESU D.1 SO02 1.21	

VÝPIS ZÁMEČNICKÝCH VÝROBKŮ

OZN.	SCHÉMA	ROZMĚR ŠÍŘKA x VÝŠKA	POČET	POPIS	POZNÁMKA
O01	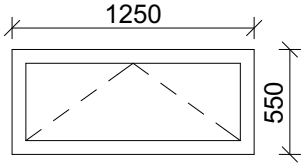	1250x550	4	typ: sklopné rám: hliníkový, barva-šedá zasklení: trojsklo matné U=0,8 W/m^{2}K kování: stříbrné, celoobvodové	parapet: 2250 mm místnost: -1.07 - 1.09 předsazené okno je kotveno pomocí ocel. konzol
O02	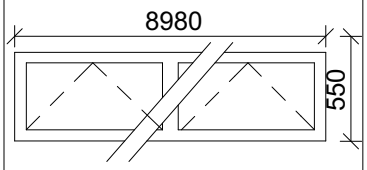	8980x550 dělení dle půd. 1.PP: š. 1x2640, 2x2970, 2x400 okení mezivýplně	1	typ: sklopné rám: hliníkový, barva-šedá zasklení: trojsklo čiré, U=0,8 W/m^{2}K kování: stříbrné, celoobvodové	parapet: 2050 mm místnost: -1.11 předsazené okno je kotveno pomocí ocel. konzol
O03	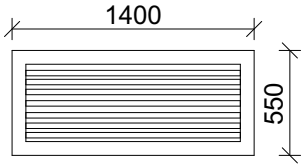	1400x550	1	typ: větrací mřížka rám: hliníkový, barva-šedá výplň: nerezové lamely kování: stříbrné	parapet: 2250 mm místnost: -1.05 předsazené okno je kotveno pomocí ocel. konzol
O04	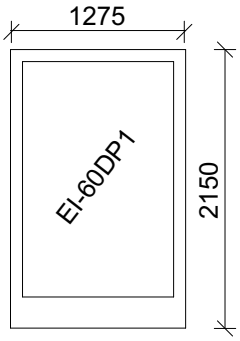	1275x2200	1	typ: neotvíravé, požární s odolností EI-60DP1 rám: hliníkový, barva-šedá, požární EI-60DP1 zasklení: bezpečnstní sklo s folií čiré, požární EI-60DP1 kování: stříbrné, celoobvodové okopová hrana v. 300 mm jako u dvěří okno je součástí dodávky dvěří/ bude koordinováno s dveřmi	parapet: 150 mm místnost: -1.01
O05	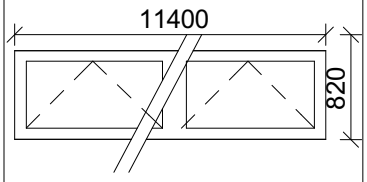	11400x550 dělení dle půd. 1.NP: š. 1x2660, 1x2200, 2x2970, 3x400 okení mezivýplně	1	typ: sklopné rám: hliníkový, barva-šedá zasklení: trojsklo čiré, U=0,8 W/m^{2}K kování: stříbrné, celoobvodové žaluzie - vnitřní- hliníkové	parapet: 1200 mm místnost: 1.11-1.14 Předsazené okno je kotveno pomocí ocel. konzol
O06	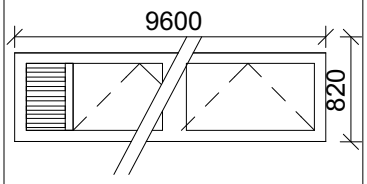	9600x820 dělení dle půd. 1.NP: š. 1x2660, 2x2970, 1x500, okení mezivýplně 3x400 a 1x100	1	typ: sklopné rám: hliníkový, barva-šedá zasklení: trojsklo čiré, U=0,8 W/m^{2}K kování: stříbrné, celoobvodové část 1x500 - odvětrání - nerezové lemely s mřížkou	parapet: 1200 mm místnost: 1.10 - předsazené okno je kotveno pomocí ocel. konzol - v rámci pruhu okna je umístění žalizie s ventilítorem od VZT

VÝPIS ZÁMEČNICKÝCH VÝROBKŮ

OZN.	SCHÉMA	ROZMĚR ŠÍŘKA x VÝŠKA	POČET	POPIS	POZNÁMKA
O07	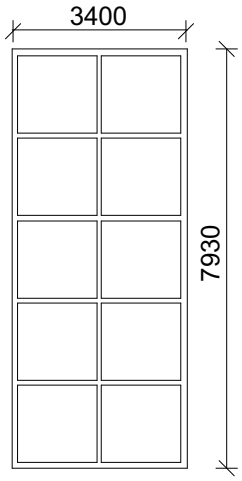	3400x7930	1	typ: neotvíravé rám: hliníkový, barva-šedá zasklení: trojsklo bezpečnostní s folií čiré, U=0,8 W/m^{2}K kování: stříbrné, celoobvodové	parapet: 200 mm místnost: 1.07, 2.04 předsazené okno je kotveno pomocí ocel. konzol
O09	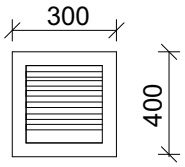	300x400	1	typ: větrací mřížka rám: hliníkový, barva-šedá výplň: nerezové lamely kování: stříbrné	parapet: 2250 mm místnost: -1.05
O10	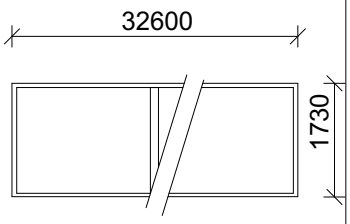	32600x1730 dělení dle půd. 1.NP: š. 2x2900, 8x3100, okení mezivýplně 5x400	3	typ: neotvíravé rám: hliníkový, barva-šedá zasklení: trojsklo čiré U=0,8 W/m^{2}K kování: stříbrné, celoobvodové Rolety v interiéru - el. pohon L= 32,6 m	parapet: 450 a 4100 mm místnost: 1.03, -1.02 Rolety v interiéru budou dodány vč. rozvaděče a příslušné propojovací kabeláže vč. nosné konstrukce kabeláže; ovládání místní z rozvaděče po odblokování klíčkem; ovládání dálkové bezdrátové s dosahem do 50m; Předsazené okno je kotveno pomocí ocel. konzol
O11	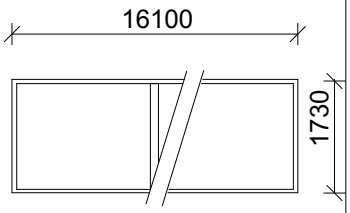	16200x1730 dělení dle půd. 1.NP: š. 1x2900, 4x3100, okení mezivýplně 2x400	6	typ: neotvíravé rám: hliníkový, barva-šedá zasklení: trojsklo čiré U=0,8 W/m^{2}K kování: stříbrné, celoobvodové	parapet: 4100 mm místnost: -1.02 Rolety v interiéru budou dodány vč. rozvaděče a příslušné propojovací kabeláže vč. nosné konstrukce kabeláže; ovládání místní z rozvaděče po odblokování klíčkem; ovládání dálkové bezdrátové s dosahem do 50m; Předsazené okno je kotveno pomocí ocel. konzol; Předsazené okno je kotveno pomocí ocel. konzol

VÝPIS ZÁMEČNICKÝCH VÝROBKŮ

OZN.	SCHÉMA	ROZMĚR ŠÍŘKA x VÝŠKA	POČET	POPIS	POZNÁMKA
O12	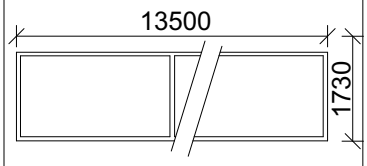	13500x1730 dělení dle půd. 1.NP: š. 5x2700	1	typ: neotvíravé rám: hliníkový, barva-šedá zasklení: trojsklo čiré U=0,8 W/m^{2}K kování: stříbrné, celoobvodové	parapet: 4100 mm místnost: -1.02 Rolety v interiéru - el. pohon L=13,50 m. Rolety v interiéru budou dodány vč. rozvaděče a příslušné propojovací kabeláže vč. nosné konstrukce kabeláže; ovládání místní z rozvaděče po odblokování klíčkem; ovládání dálkové bezdrátové s dosahem do 50m; Předsazené okno je kotveno pomocí ocel. konzol
O13	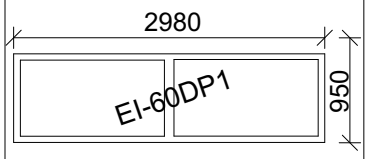	2980x950	1	typ: neotvíravé, požární s odolností EI-60DP1 rám: hliníkový, barva-šedá, požární odolnost EI-60DP1 zasklení:lepené bezpečnostní sklo s folií čiré, požární odolnost EI-60DP1 kování: stříbrné, celoobvodové parapetní zalištování - lišta v barvě rámu na obou stranách okna	parapet: 950 mm místnost: 1.02
O14	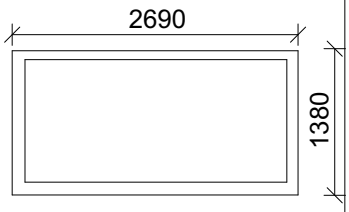	2690x1380	1	typ: neotvíravé rám: hliníkový, barva-šedá zasklení: lepené bezpečnostní sklo s folií čiré kování: stříbrné, celoobvodové parapetní zalištování - lišta v barvě rámu na obou stranách okna	parapet: 800 mm místnost: 1.03
O15	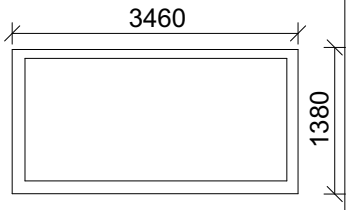	3460x1380	1	typ: neotvíravé rám: hliníkový, barva-šedá zasklení:lepené bezpečnostní sklo s folií čiré kování: stříbrné, celoobvodové parapetní zalištování - lišta v barvě rámu na obou stranách okna	parapet: 800 mm místnost: 1.03

VÝPIS ZÁMEČNICKÝCH VÝROBKŮ

OZN.	SCHÉMA	ROZMĚR ŠÍŘKA x VÝŠKA	POČET	POPIS	POZNÁMKA
O16	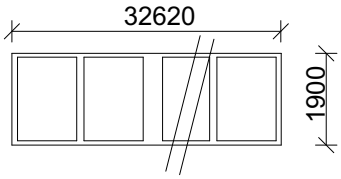	32620x1900 dšířky dle půd. 2NP řez 6,5 m: š. 2x2960, 4x6300, 5x400 okení mezivýplně	2	typ: neotvíravé rám: hliníkový, barva-šedá zasklení: trojsklo čiré U=0,8 w/m^{2}K kování: stříbrné, celoobvodové	parapet: 4100 mm místnost: 2.02 rolety v interiéru - el. Rolety v interiéru - el. pohon, L= 32,62 m na jižní straně. Rolety v interiéru budou dodány vč. rozvaděče a příslušné propojovací kabeláže vč. nosné konstrukce kabeláže; ovládání místní z rozvaděče po odblokování klíčkem; ovládání dálkové bezdrátové s dosahem do 50m; Předsazené okno je kotveno pomocí ocel. konzol
O17	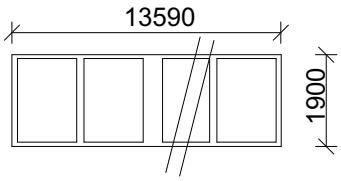	13590x1900 šířky dle půd. 2NP řez 6,5 m: 2x1533 krajní, 7x1503	1	typ: neotvíravé rám: hliníkový, barva-šedá zasklení: trojsklo čiré U=0,8 w/m^{2}K kování: stříbrné, celoobvodové	parapet: 4100 mm místnost: 2.02 Rolety v interiéru - el. pohon š.13,59 m. Rolety v interiéru budou dodány vč. rozvaděče a příslušné propojovací kabeláže vč. nosné konstrukce kabeláže; ovládání místní z rozvaděče po odblokování klíčkem; ovládání dálkové bezdrátové s dosahem do 50m; Předsazené okno je kotveno pomocí ocel. konzol
O18	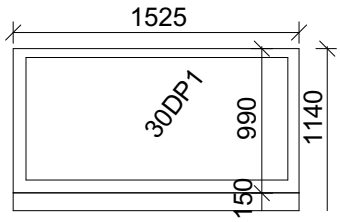	1525x1140	9	typ: neotvíravé, požární rám: hliníkový, barva-šedá zasklení: trojsklo čiré požární, bezbečnostní U=0,8 w/m^{2}K kování: stříbrné, celoobvodové požární odolnost:30 min.	parapet: 0 mm místnost: 2.02 podkladní profil v. 150 mm

VÝPIS ZÁMEČNICKÝCH VÝROBKŮ

OZN.	SCHÉMA	ROZMĚR ŠÍŘKA x VÝŠKA	POČET	POPIS	POZNÁMKA
O19	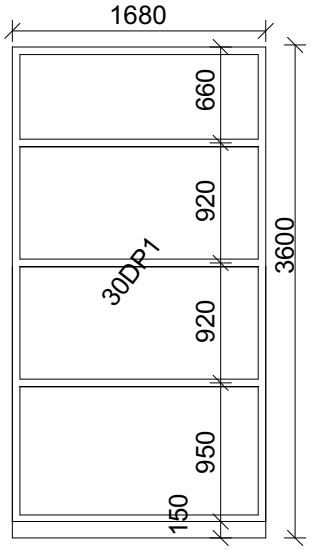	1680x3600	1	typ: neotvíravé, požární rám: hliníkový, barva-šedá zasklení: trojsklo čiré požární, bezbečnostní, U=0,8 w/m^{2}K kování: stříbrné, celoobvodové požární odolnost:30 min.	parapet: 0 mm místnost: 2.02 podkladní profil v. 150 mm Horní rám spodního okna musí být výškově zalícován s horním rámem oken O18
O20	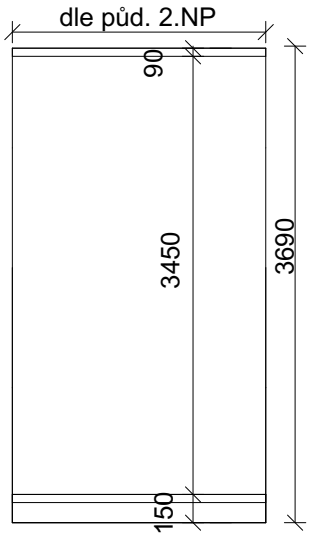	dle půd. 2.NP x3690	dle půd. 2.NP	typ: neotvíravé, rám: hliníkový, barva-šedá zasklení: Bezpečnostní sklo lepené se 4-násobnou folií PVB tl. 0,37mm, případně 1x tl. 1,52 mm, obě tabule kalené tl. 10 mm (2x 10 mm+ 1,52 PVB), Umax=0,9 w/m^{2}K	parapet: sklo 0 mm podkladní profil: -150 mm místnost: 2.02 Je třeba zajistit dilataci konstrukce (možnost roztahovaní). Detaily a případné kotevní prvky budou upřesněny výrobcem dle výrobní dokumentace.
O21	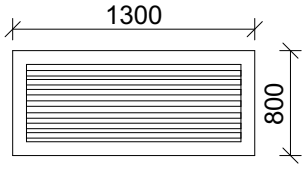	1300x800	1	typ: větrací mřížka rám: hliníkový, barva-šedá výplň: plechové lamely šedé kování: stříbrné	parapet: 2300 mm místnost: -1.13 předsazené okno je kotveno pomocí ocel. konzol

VÝPIS ZÁMEČNICKÝCH VÝROBKŮ

OZN.	SCHÉMA	ROZMĚR ŠÍŘKA x VÝŠKA	POČET	POPIS	POZNÁMKA
Z01	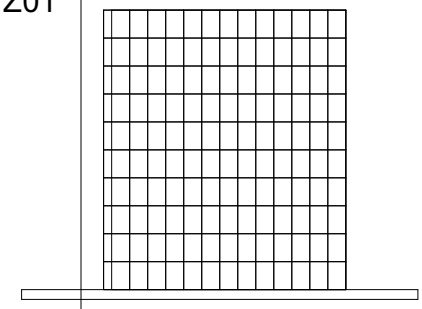	890x2750	1	pororošt žárově zinkovaný tl. 30 mm oka 30/30 mm, rozměr nosných pásů 30/2 mm uložení jedné strany roštu bude provedeno ocel U nosníkem U140 uloženého do konstrukce dvorku , délka ocel. nosníku L = 3200 (uložení na betom zesílení, tak aby úložná plocha byla min. 180 mm)	1.PP 1x ang. dvorek
Z02	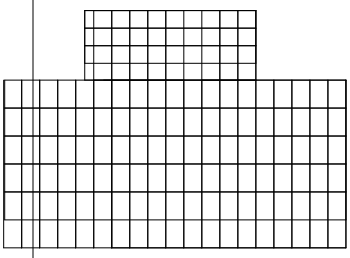	1200x1470 + ozub 200x850	1	pororošt žárově zinkovaný tl. 30 mm, oka 22/11 mm, rozměr nosných pásů 30/2 mm	1.PP 1x pro únikové schodiště 13x183x280
Z03		L = 4 230	1	Zábradlí žárově zinkované kotvení pomocí 4 šroubů v každé patní desce na chemickou kotvu. Madlo - FeZn plech P15 š. 40 mm Kotvící profil - FeZn P10 š.30 mm Patní deska - P10 80x50 mm	1.PP 1x pro únikové schodiště 13x183x280

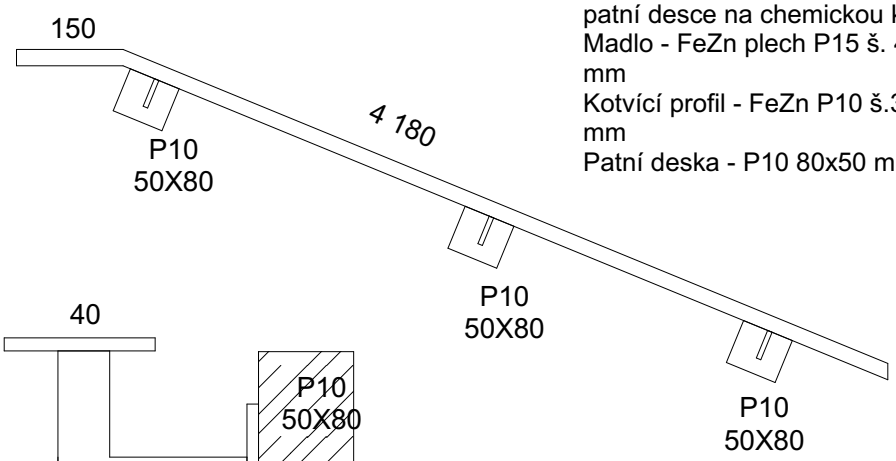

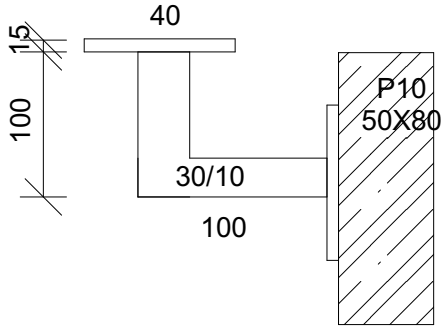

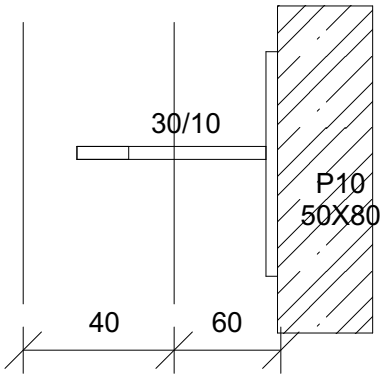

VÝPIS ZÁMEČNICKÝCH VÝROBKŮ

OZN.	SCHÉMA	ROZMĚR ŠÍŘKA x VÝŠKA	POČET	POPIS	POZNÁMKA
Z04		L = 15 750	1	Zábradlí ze svařovaného plechu P12 tl. 12 mm, kotvení pomocí dvojic šroubů do chemické kotvy. Vzdálenost kotvení 600 mm. Madlo je tovřeno z plechu P8 š. = 40 mm a kotvícími deskami 62x62 mm P8 ke konstrukci deskového zábradlí. Barva - antracit. Provedení dle vyhlášky č. 398/2009 Před výrobou je nutné rozmery ověřit dle skutečného stavu!	1.PP - 2.NP Výztužná žebra a celkovou konstrukci je nutné oddatečně konzultovat se statikem! Před výrobou nutno ověřit rozměry na stavbě dle schodiště!!!

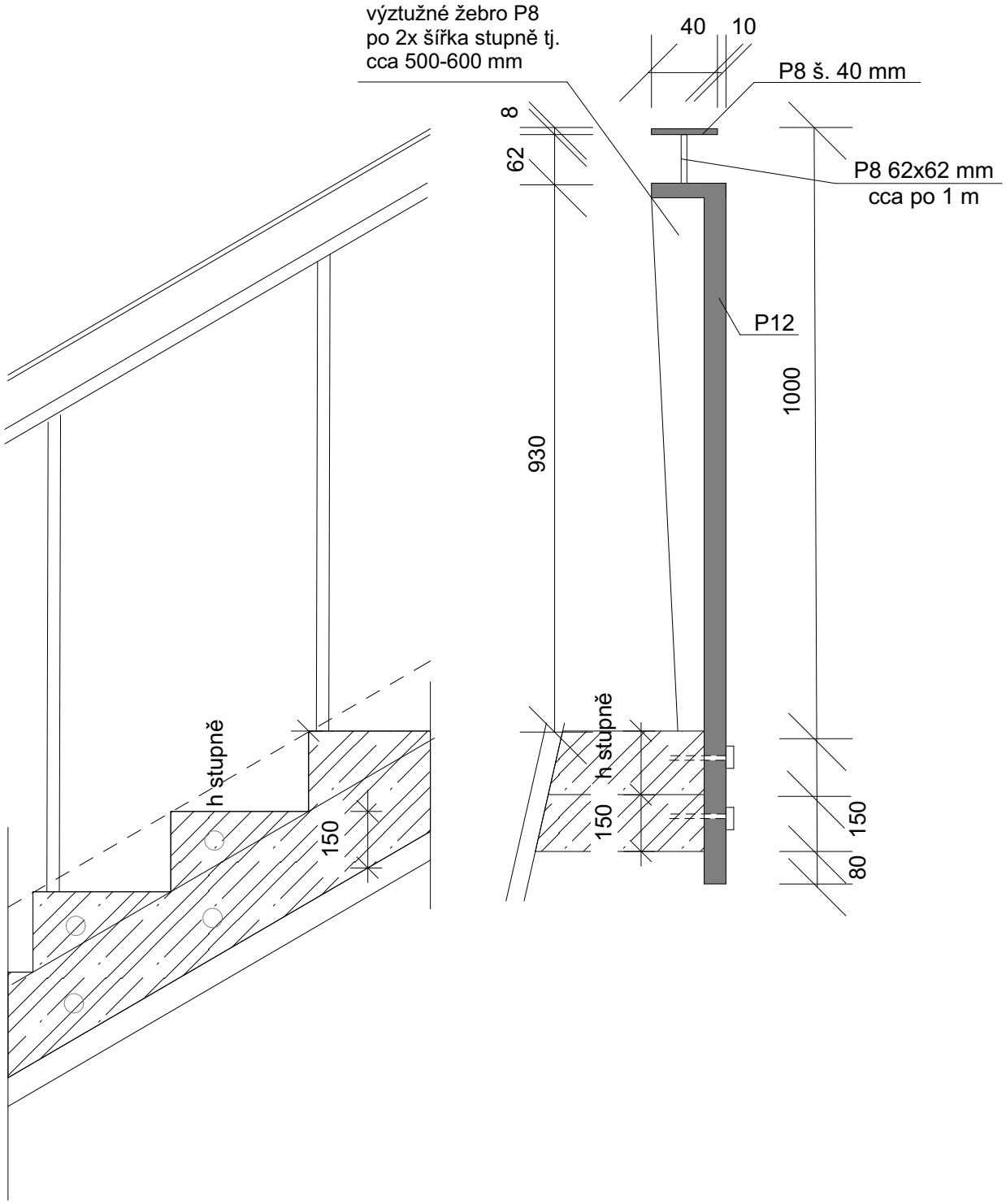

VÝPIS ZÁMEČNICKÝCH VÝROBKŮ

OZN.	SCHÉMA	ROZMĚR ŠÍŘKA x VÝŠKA	POČET	POPIS	POZNÁMKA
Z05		L = 13 090	1	Schodiště únikové ve 2.NP 2x 11x177,7x254 mm, zábradlí je řešeno jako předem svařovaná a žárově zinkovaná konstrukce, jednotlivé díly budou k sobě šroubovány, sloupky a madlo tvoří žárovězinkované profily 40/20 mm, mezivýplně tvoří plech P5 šířky 40 mm žárově zinkovaný před výrobou je nutné rozmery zkoordinovat s nosnou konstrukcí!	1.PP - 2.NP Před výrobou je nutné rozmery ověřit dle skutečného stavu!

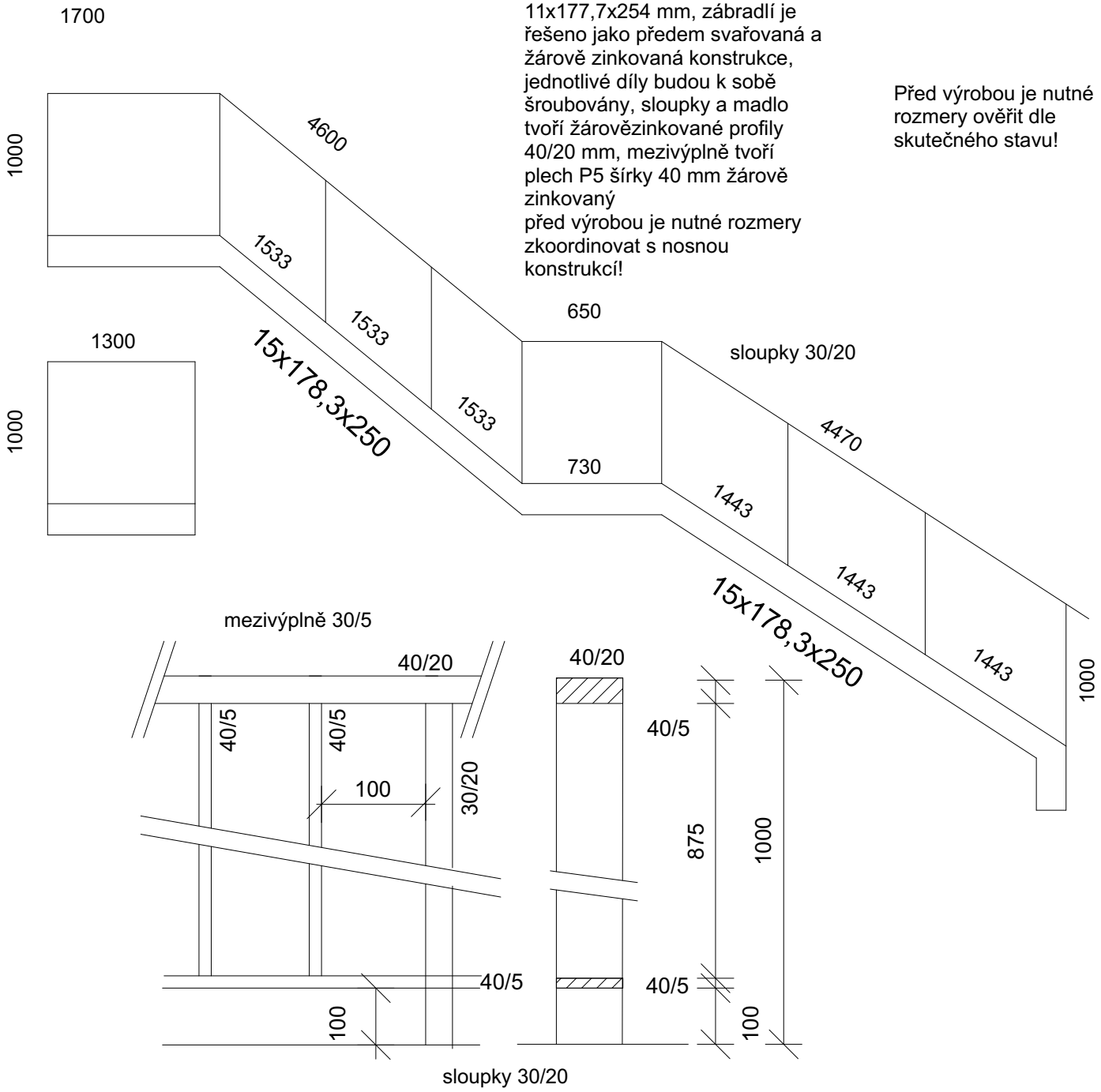

VÝPIS ZÁMEČNICKÝCH VÝROBKŮ

OZN.	SCHÉMA	ROZMĚR ŠÍŘKA x VÝŠKA	POČET	POPIS	POZNÁMKA
Z06	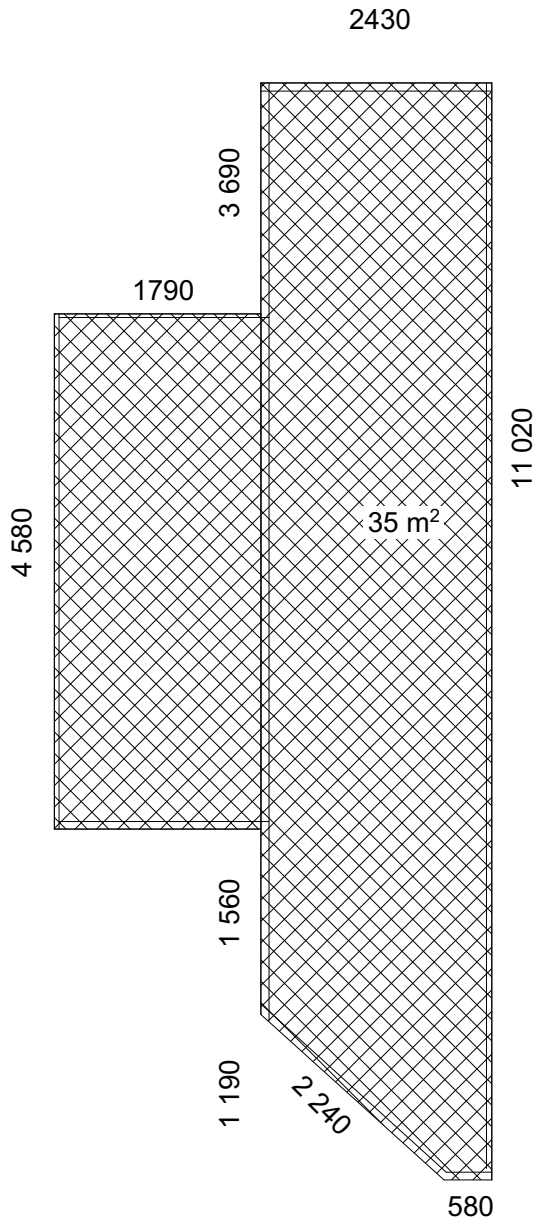		1	Zábradlí - nerezová lanová síť průměr lana 2 mm, velikost ok 50x50 mm, plocha sítě cca 35 m2, průměr obvodového lana 12 mm, kotvení v podlaze, stropu a v úrovni podlaží po 500 mm, svislá obvodová lana slouží pro stabilizaci sítě Konstrukce bude upřesněna výrobcem Před výrobou je nutné rozměry ověřit na stavbě! 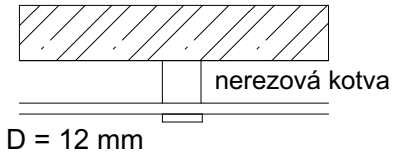 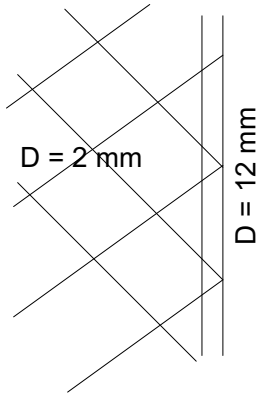	1.PP-2.NP Před výrobou je nutné rozmery ověřit dle skutečného stavu!
Z07		L = 14500	1	Žebřík s klecí - FeZn, tl. příček 30 mm, vzdálenost příček 380 mm, výškové odsazení od terénu 2150 mm, délka bez klece 2000 mm, výška zábradlí 1100 mm, rozšířený vlez o délce 1200 mm, žebřík je kotven do fasády pomocí ocelových kotev, před výrobou nutno ověřit rozměry na stavbě!	1.PP-2.NP-střecha Spodní dál žebříku je odjímací. Délka 2150 mm. před výrobou je nutné rozmery ověřit dle skutečného stavu!!!
Z08		L = 7000	1	Žebřík s klecí - FeZn, tl. příček 30 mm, vzdálenost příček 380 mm, výškové odsazení od terénu 2150 mm, délka bez klece 2000 mm, výška zábradlí 1100 mm, rozšířený vlez o délce 1200 mm, žebřík je kotven do fasády pomocí ocelových kotev, před výrobou nutno ověřit rozměry na stavbě!	střecha +9,160 před výrobou je nutné rozmery ověřit dle skutečného stavu!!!

VÝPIS ZÁMEČNICKÝCH VÝROBKŮ

OZN.	SCHÉMA	ROZMĚR ŠÍŘKA x VÝŠKA	POČET	POPIS	POZNÁMKA
Z09	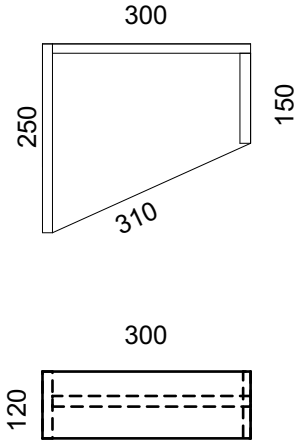		2x bm = cca 40	Podpůrná konstrukce lehkého obvodového pláště a bednění atiky římsy plech P5 tl. 5 mm umístění v osové vzdálenosti 1,5 m délka vedení L = 98 090 mm Před výrobou je nutné rozmery ověřit dle skutečného stavu!	1.PP-2.NP před výrobou je nutné rozmery ověřit dle skutečného stavu!!! Nutníé koordinovat s kotvením bednení římsy!!
Z10	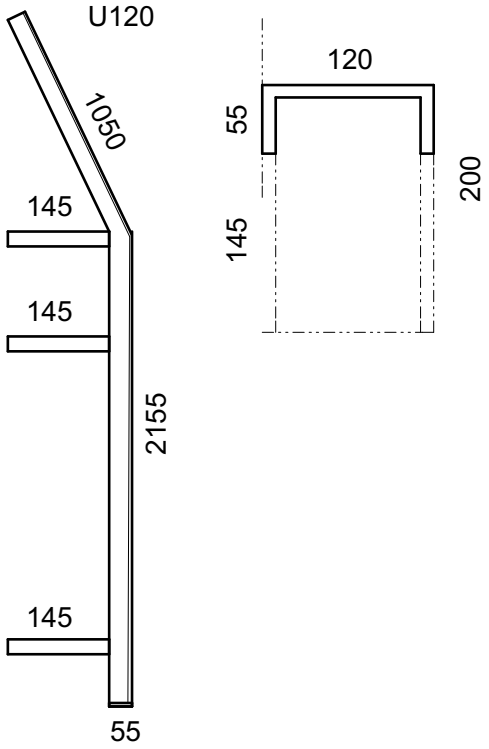		15	Svislá výztuha latí ve víceúčelové hale, svařovaný prvek z ocelových profilů U120 kotvených do žb stěny včetně patní desky 10 kotvené do podlahy	2.NP před výrobou je nutné rozmery ověřit dle skutečného stavu!!!

VÝPIS ZÁMEČNICKÝCH VÝROBKŮ

OZN.	SCHÉMA	ROZMĚR ŠÍŘKA x VÝŠKA	POČET	POPIS	POZNÁMKA
Z11	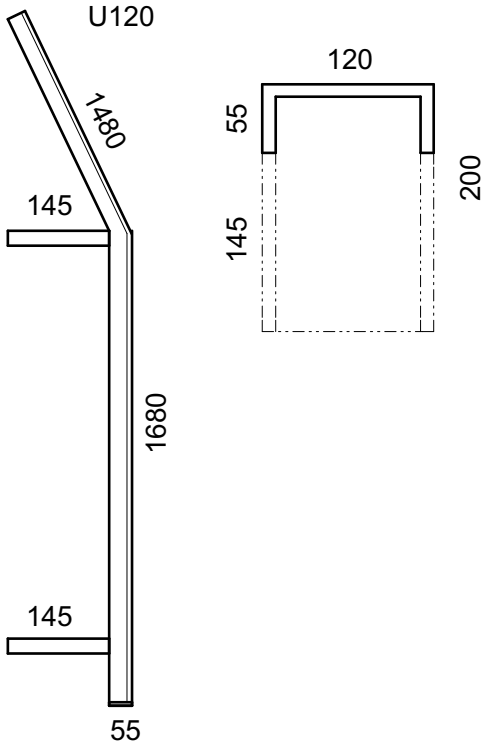		20	Svislá výztuha latí ve víceúčelové hale, svařovaný prvek z ocelových profilů U120 kotvených do žb stěny včetně patní desky 10 kotvené do podlahy	1.PP Před výrobou je nutné rozmery ověřit dle skutečného stavu!
Z12	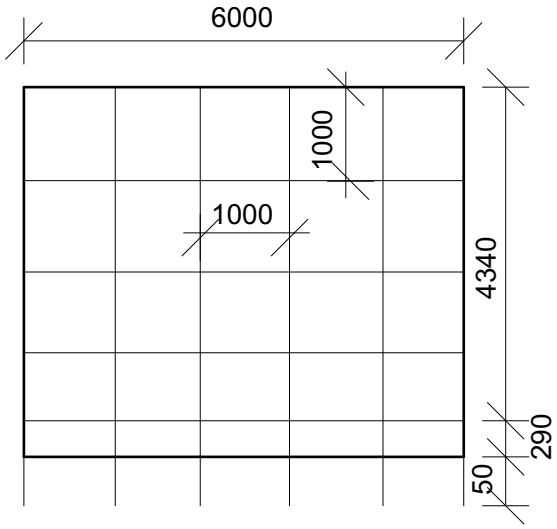		1	Pozinkovaný pororošt kotvený do nosného roštu z uzavřených profilů 50x50mm, tl. 5 mm ve vzdálenostech 1000x1000 mm, kotvení do fasády rošt tvoří pororošt tl. 30 mm, oka 30/30, pozinkovaný o rozměrech 1000x100 mm, spoje šoroubové počet desek - 25 ks 1000x1000	1.NP před výrobou je nutné rozmery ověřit dle skutečného stavu!!!
	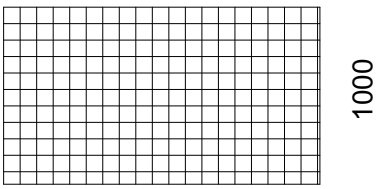		25		

VÝPIS ZÁMEČNICKÝCH VÝROBKŮ

OZN.	SCHÉMA	ROZMĚR ŠÍŘKA x VÝŠKA	POČET	POPIS	POZNÁMKA
Z13		3X190X250	1	Schodiště nosná konstrukce - z profilů 120x80 tl. 5 mm pozinkovaných (kotveny do podlahy na chemickou kotvu pomocí patní desky pozinkovaného plechu P10, stupně jsou kotveny do nosných profilů, stupeň tvoří pozinkovaný pororošt tl. 30 mm 15x30, 1x 1800x1000 a 2x250 x1800 mm Zábradlí madlo - profil 40x30 tl. 2 mm pozinkovaný, sloupky - profil 40x30 tl. 2 mm pozinkovaný výška zábradlí 900 mm, výplně tvoří pozinkovaný plechP5 šířky 40 mm, zábradlí je před pozinkovaní svařované, kotvení k nosné konstrukci pomocí šroubových spojů Před výrobou nutno ověřit rozměry na stavbě!	1.PP

Před výrobou je nutné rozmery ověřit dle skutečného stavu!

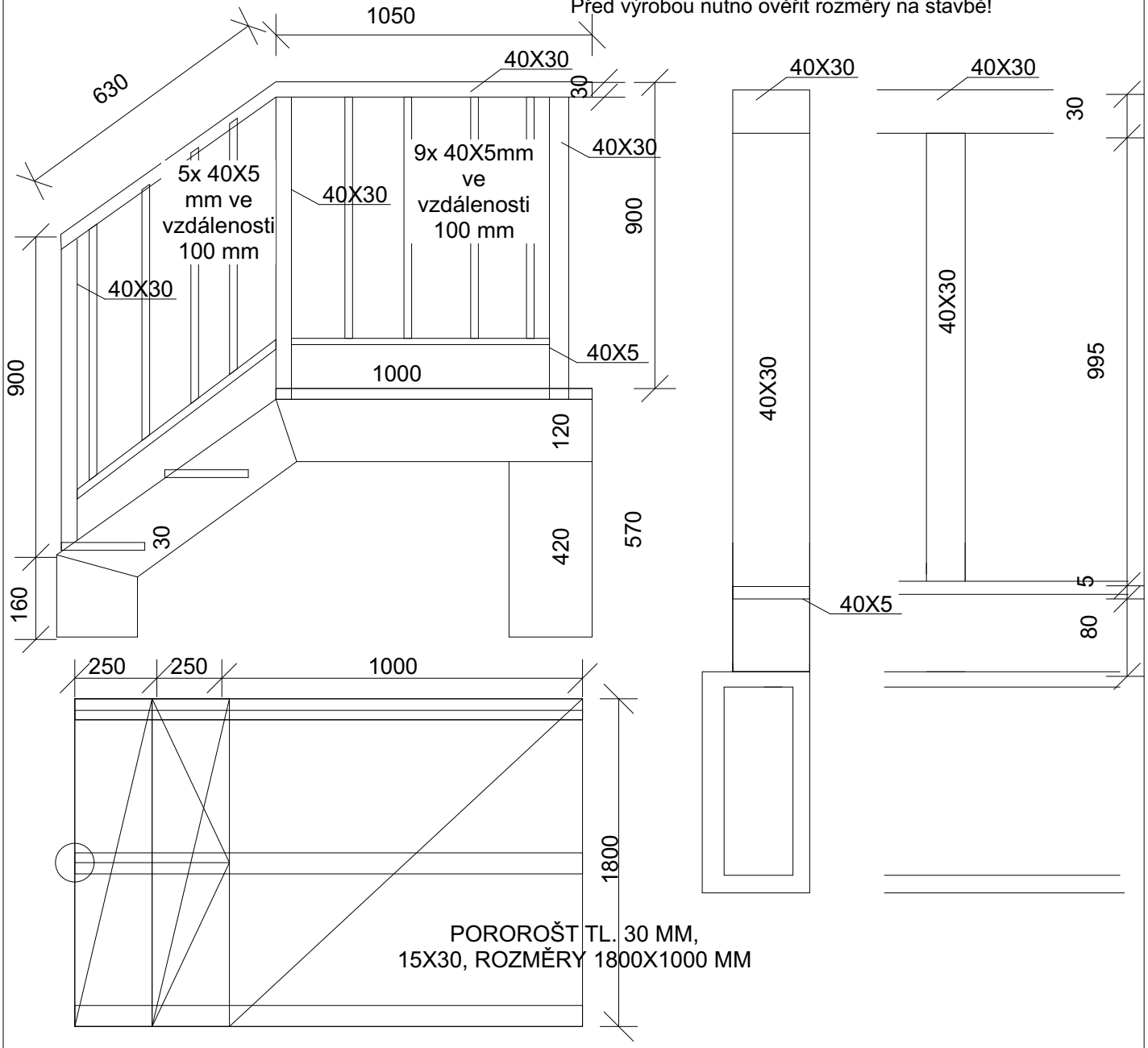

PORORO ŠT TL. 30 MM, 15X30, ROZMĚRY 1800X1000 MM

2XPORORO ŠT TL. 30 MM, 15X30, ROZMĚRY 1800X250 MM

3 X NOSNÝ PROFIL 120X80 TL. 5 MM

VÝPIS ZÁMEČNICKÝCH VÝROBKŮ

OZN.	SCHÉMA	ROZMĚR ŠÍŘKA x VÝŠKA	POČET	POPIS	POZNÁMKA
Z14		3X173,3X280	1	Schodiště nosná konstrukce - z profilů 120x80 tl. 5 mm pozinkovaných (kotveny do podlahy na chemickou kotvu pomocí patní desky pozinkovaného plechu P10, stupně jsou kotveny do nosných profilů, stupeň tvoří pozinkovaný pororošt tl. 30 mm 15x30, 1x 1800x1000 a 2x250 x1800 mm Zábradlí madlo - profil 40x30 tl. 2 mm pozinkovaný, sloupky - profil 40x30 tl. 2 mm pozinkovaný výška zábradlí 900 mm, výplně tvoří pozinkovaný plechP5 šířky 40 mm, zábradlí je před pozinkovaní svařované, kotvení k nosné konstrukci pomocí šroubových spojů Konstrukce schodiště bude upravena dle skutečného zaměření a stavu po bouracích pracích Před výrobou nutno ověřit rozměry na stavbě!	1.PP před výrobou je nutné rozmery ověřit dle skutečného stavu!!!

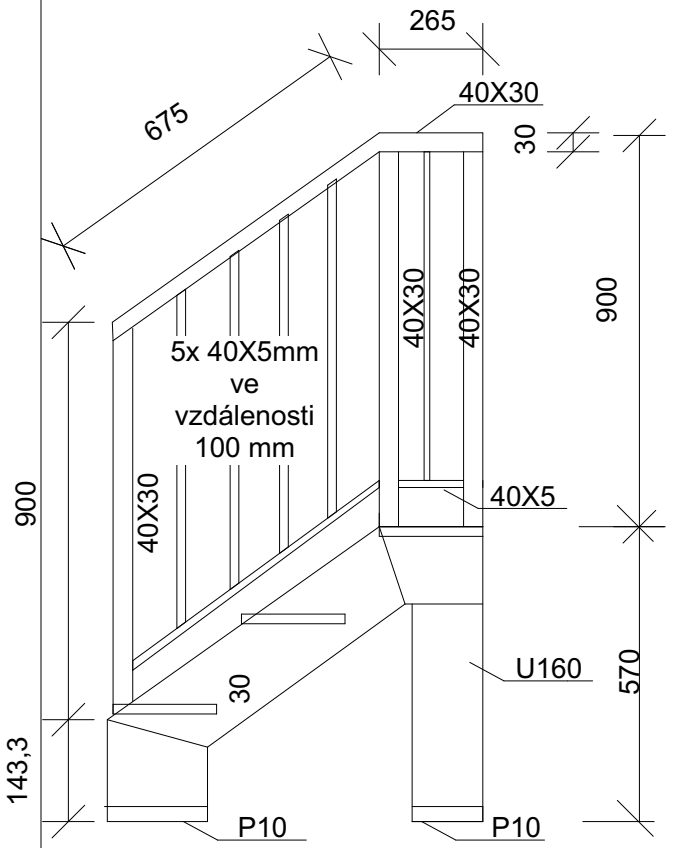

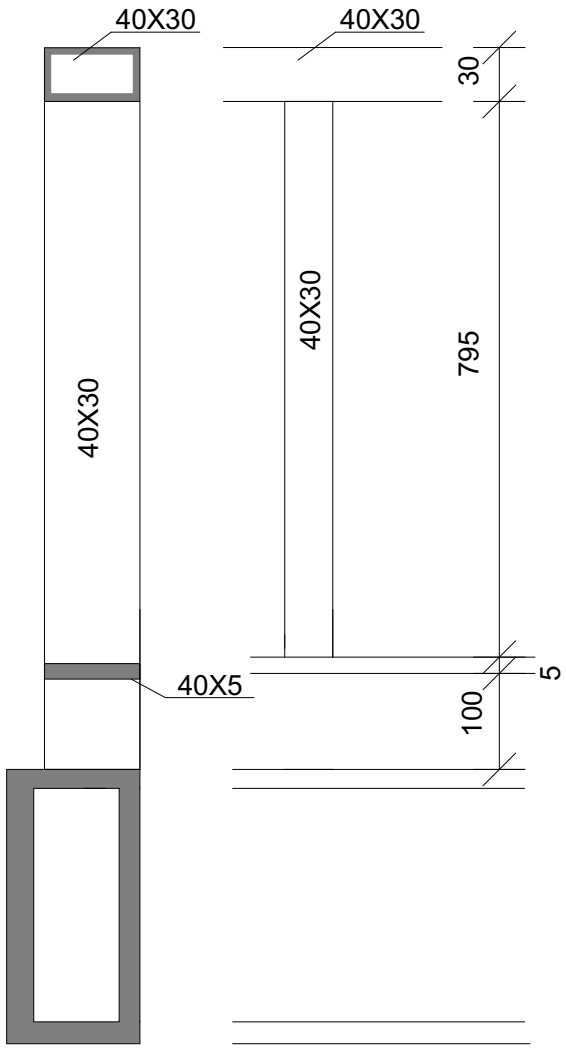

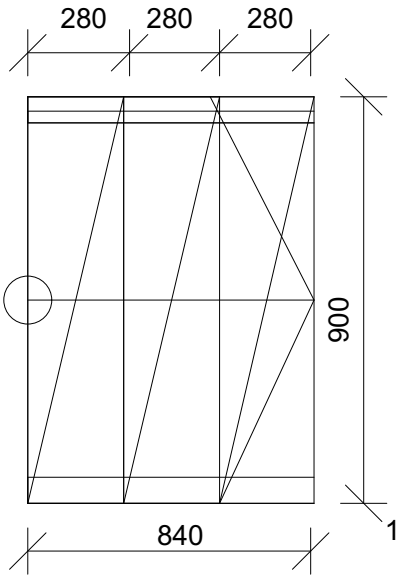

3XPOROROŠT TL. 30 MM,
15X30, ROZMĚRY 900X280 MM

2X NOSNÝ PROFIL 120X80 TL. 5 MM

VÝPIS ZÁMEČNICKÝCH VÝROBKŮ

OZN.	SCHÉMA	ROZMĚR ŠÍŘKA x VÝŠKA	POČET	POPIS	POZNÁMKA
Z15		L plot = 3160	1	Vstupní branka s plotem z žárově zinkované pásoviny 30x5 mm o délce 1570 a 1500 mm dveře 1600x1970 ze žárovězinkované pásoviny 30x5 mm sloupky - žb mon. 465x200 a 900x200 mm, spoje jsou šroubované	1.NP před výrobou je nutné rozmery zkoordinovat s nosnou beton. konstrukcí! před výrobou je nutné rozmery ověřit na stavbě dle skutečného stavu!!!

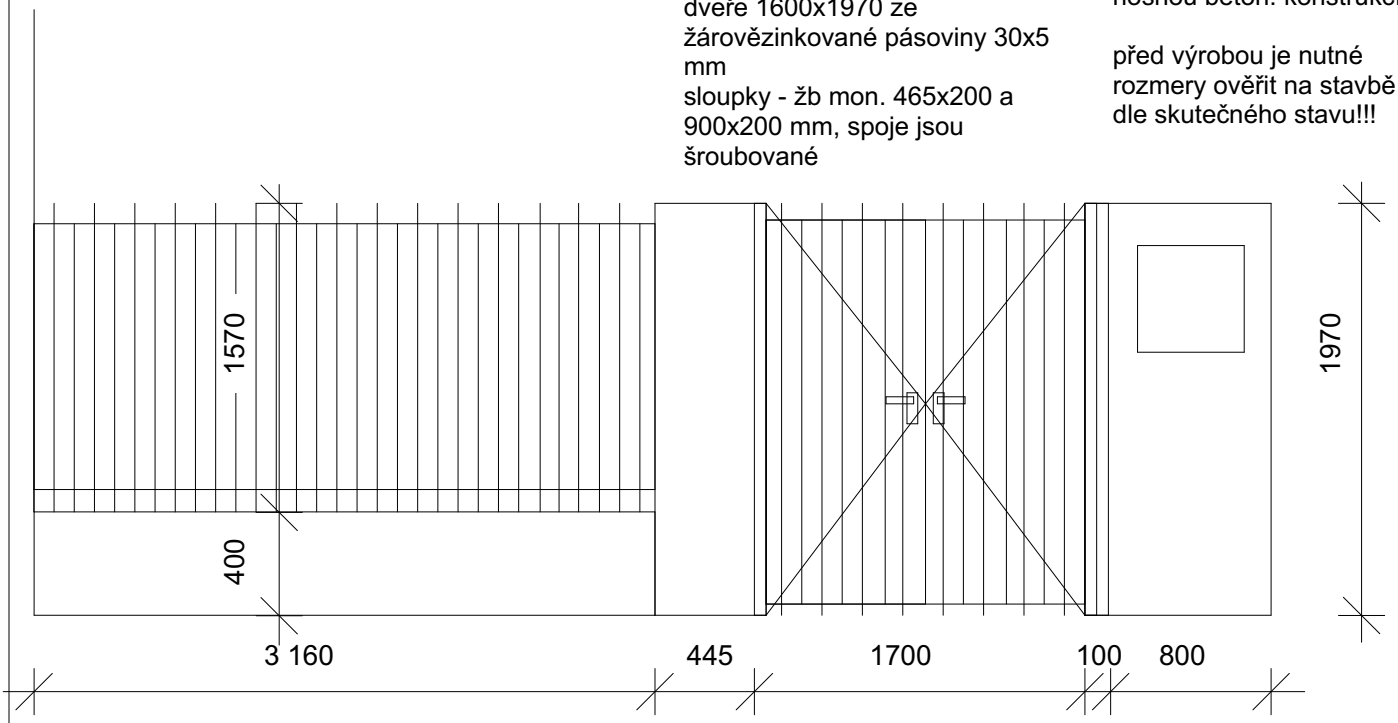

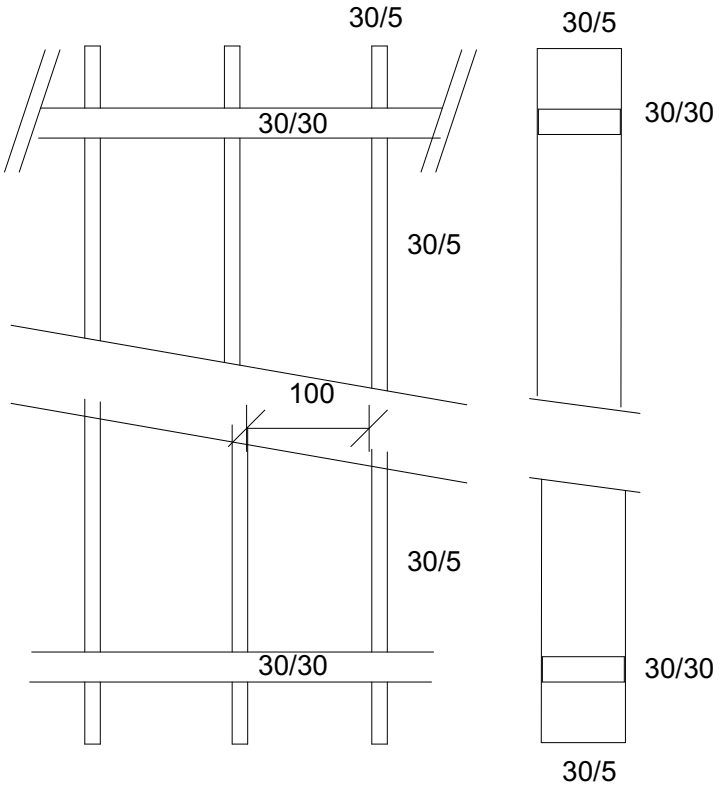

VÝPIS ZÁMEČNICKÝCH VÝROBKŮ

OZN.	SCHÉMA	ROZMĚR ŠÍŘKA x VÝŠKA	POČET	POPIS	POZNÁMKA
Z16	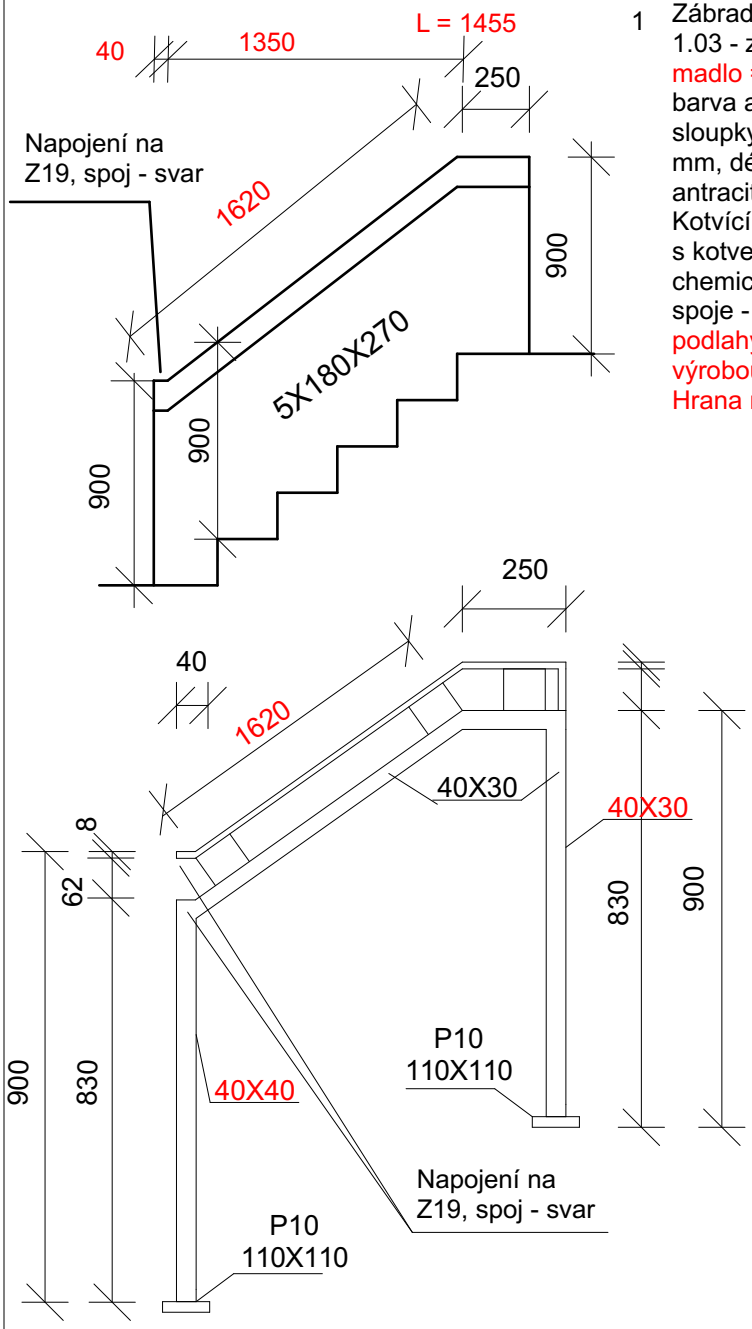		1	Zábradlí schodiště u místnosti 1.03 - z pásoviny a profilů. madlo = plech P8 š. 40 mm barva antracit, délka = 1910 mm; sloupky - 40x30 a 40x40 mm tl. 3 mm, délka = 830 mm, barva antracit; Kotvící deska - P10 110x110 mm s kotvením do bet. schodiště na chemickou kotvu pomocí šroubů, spoje - svařované; kotvení do podlahy bude upřesněno před výrobou!! Hrana madla bude zaoblena	1.NP před výrobou je nutné rozmery ověřit dle skutečného stavu!!!

VÝPIS ZÁMEČNICKÝCH VÝROBKŮ

OZN.	SCHÉMA	ROZMĚR ŠÍŘKA x VÝŠKA	POČET	POPIS	POZNÁMKA
Z17		L = 6110	1	Zábradlí schodiště- rampy je tvořeno ze svařovaných profilů 40x30 mm a plechu p8 madlo = P8 š.40 mm se zaoblenou hranou, délka = 6110 mm, barva antracit, kotvení plech P8 62x62 mm Kotvící deska - P10 50x80 s kotvením do žb stěny na chemickou kotvu pomocí šroubů - barva antracit, vzdálenost kotev je 4x1450 mm	1.NP před výrobou je nutné rozmery zkoordinovat s nosnou beton. konstrukcí! -zábradlí bude provedeno dle platné vyhlášky č. 398/2009

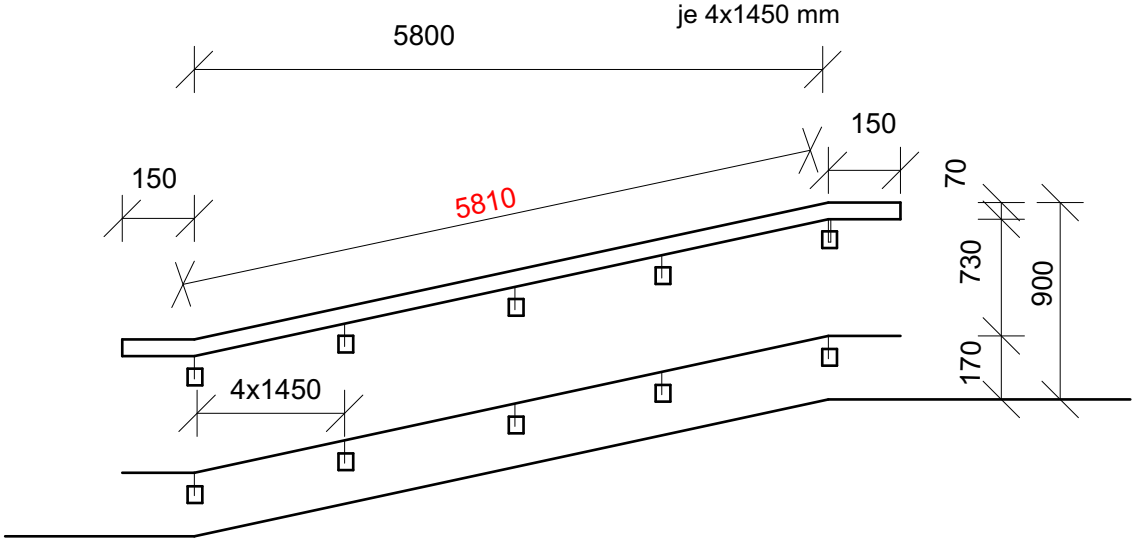

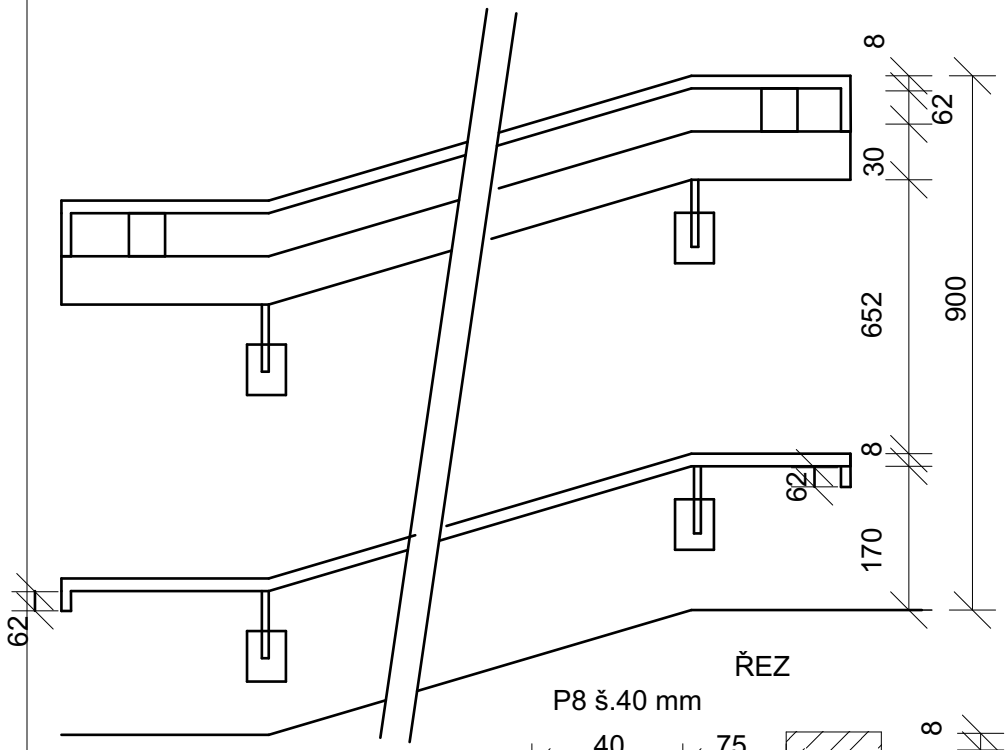

PŮDORYS

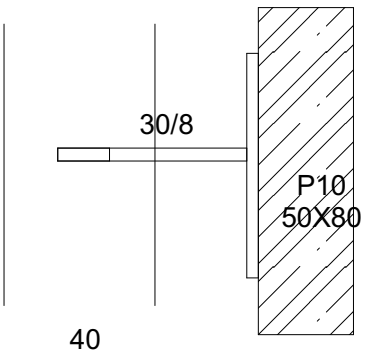

ŘEZ

P8 š.40 mm

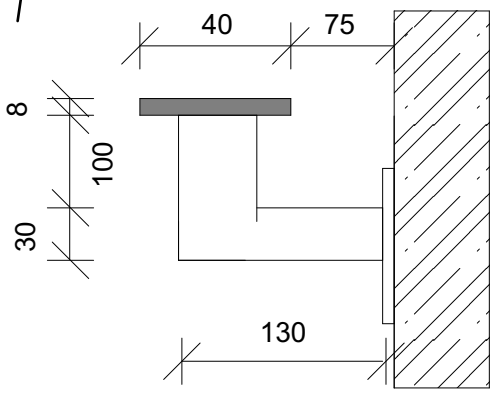

ŘEZ

P8 š.40 mm

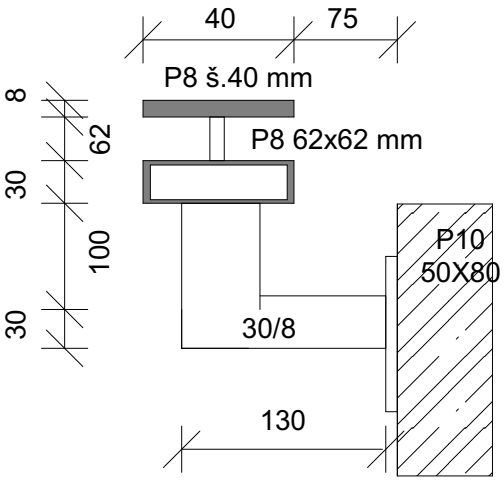

VÝPIS ZÁMEČNICKÝCH VÝROBKŮ

OZN.	SCHÉMA	ROZMĚR ŠÍŘKA x VÝŠKA	POČET	POPIS	POZNÁMKA
Z18		L = 6110	1	Zábradlí schodiště- rampy je tvořeno z profilů 40x30 mm a plechu P8; madlo = P8 š.40 mm se zaoblenou hranou, délka = 6110 mm, barva antracit, kotvení na profil 40x30 plech P8 62x62 mm; kotvící patní deska - P10 110x110 mm s kotvením do bet. rampy na chemickou kotvu pomocí šroubů - barva antracit, vzdálenost kotev je 4x1525 mm - kotvení do podlahy bude upřesněno před výrobou; spoje - svařované	1.NP před výrobou je nutné rozmery zkoordinovat s nosnou beton. konstrukcí! před výrobou je nutné rozmery ověřit dle skutečného stavu!!! -zábradlí bude provedeno dle platné vyhlášky č. 398/2009

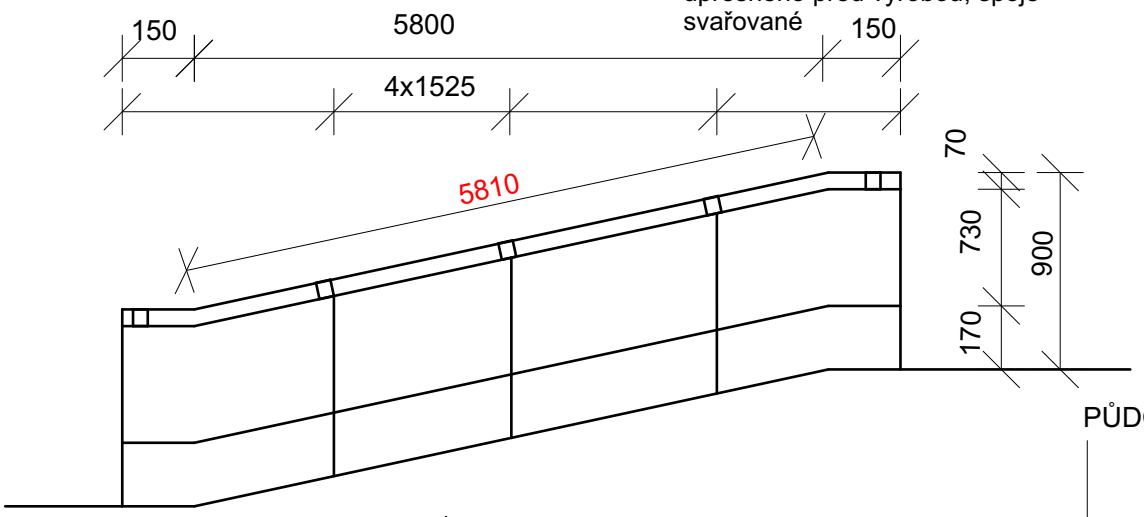

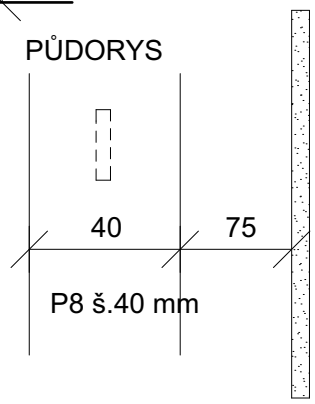

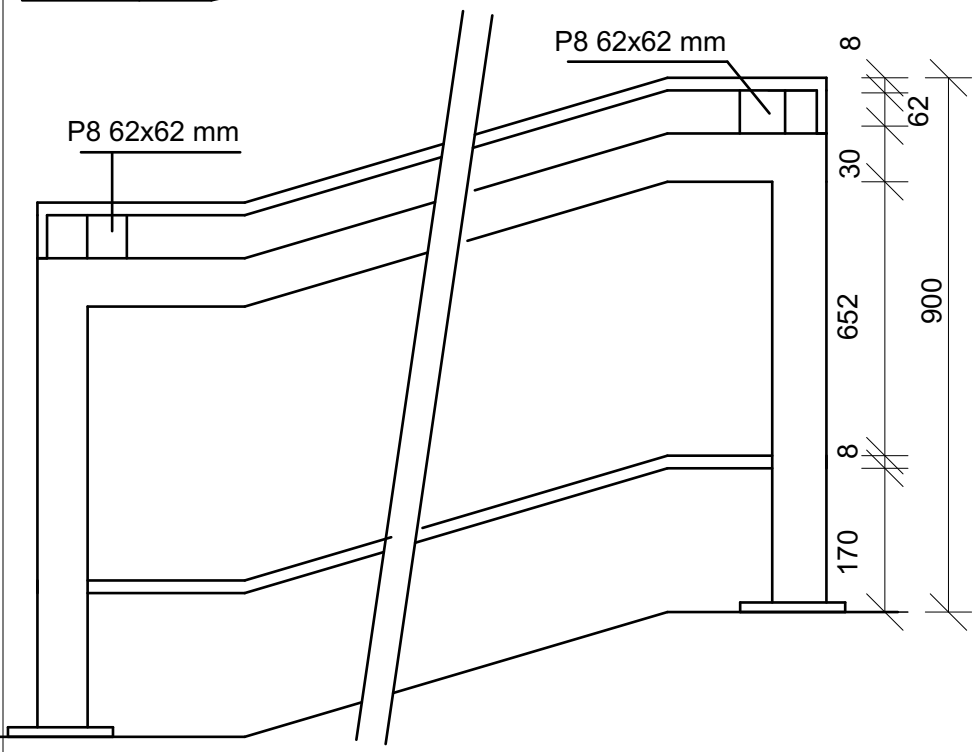

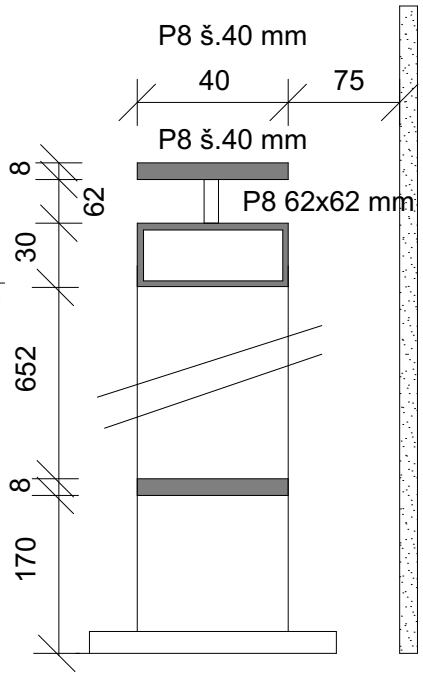

VÝPIS ZÁMEČNICKÝCH VÝROBKŮ

OZN.	SCHÉMA	ROZMĚR ŠÍŘKA x VÝŠKA	POČET	POPIS	POZNÁMKA
Z19		L = 2355	1	Zábradlí schodiště- rampy je tvořeno z profilů 40x30 mm a plechu P8, madlo = P8 š.40 mm , délka = 6110 mm, barva antracit, kotvení na profil 40x30 plech P8 62x62 mm, Kotvící patní deska - P10 110x110 mm s kotvením do bet. rampy na chemickou kotvu pomocí šroubů - barva antracit, vzdálenost kotev je 4x1525 mm spoje - svařované	1.NP před výrobou je nutné rozmery zkoordinovat s nosnou beton. konstrukcí! před výrobou je nutné rozmery ověřit dle skutečného stavu!!! -zábradlí bude provedeno dle platné vyhlášky č. 398/2009 - zábradlí se svařeno s navazujícím zábradlím Z16. Napojení madla, konstrukce a vodící linie je vždy ve stejné výšce jako u zábradlí Z16

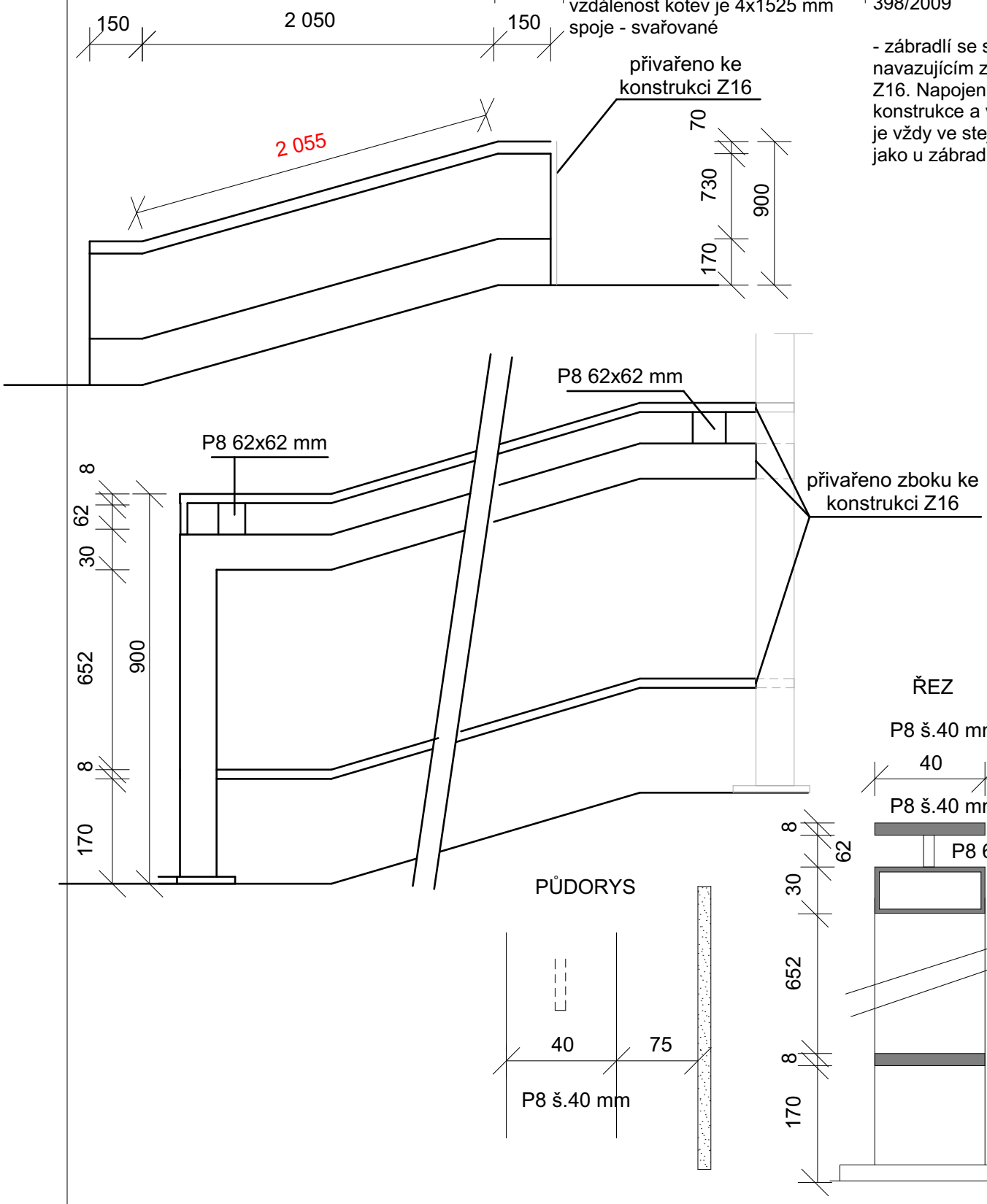

VÝPIS ZÁMEČNICKÝCH VÝROBKŮ
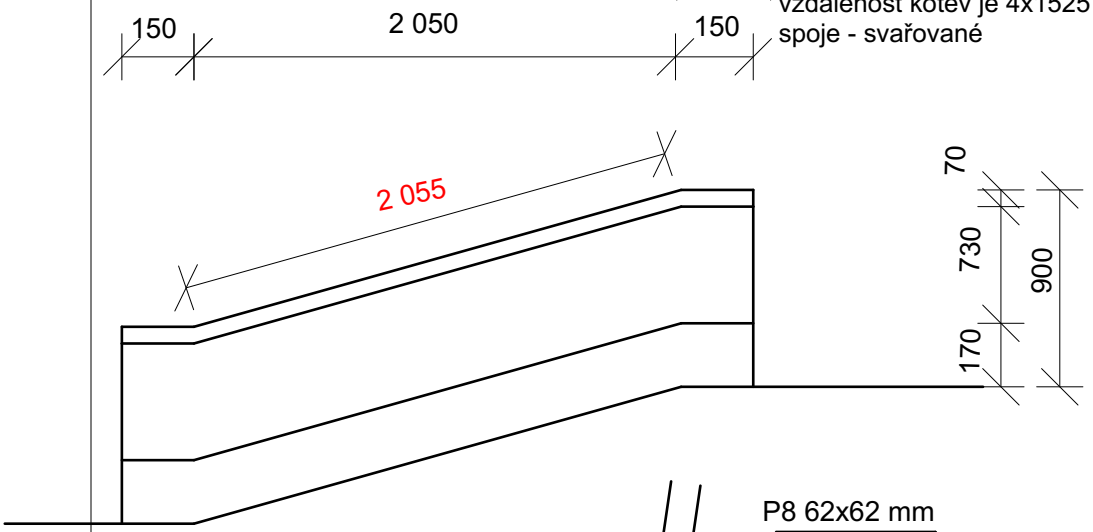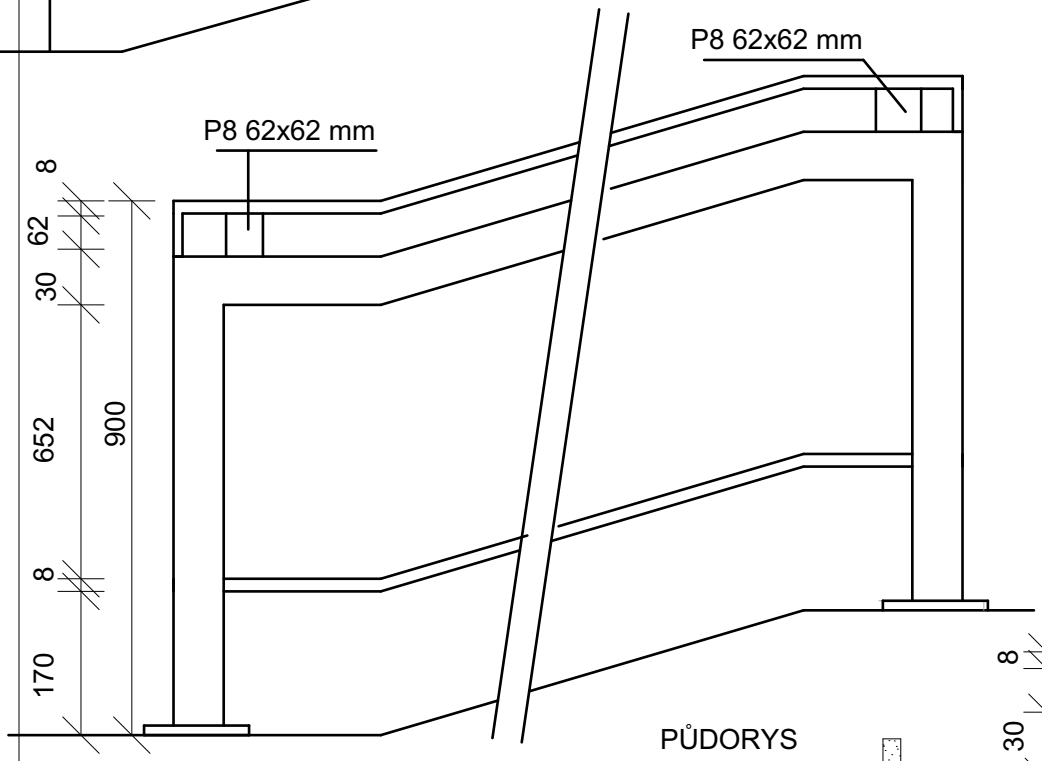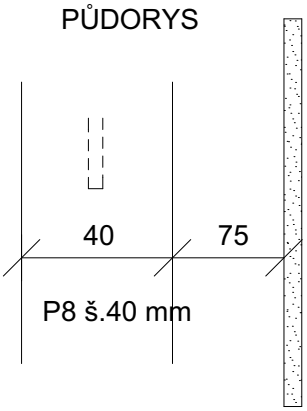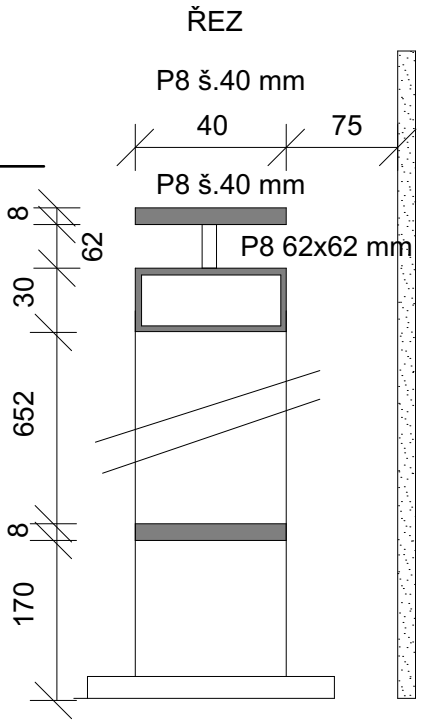
OZN.	SCHÉMA	ROZMĚR ŠÍŘKA x VÝŠKA	POČET	POPIS	POZNÁMKA
Z20		L = 2355	1	Zábradlí schodiště- rampy je tvořeno z profilů 40x30 mm a plechu P8, madlo = P8 š.40 mm , délka = 6110 mm, barva antracit, kotvení na profil 40x30 plech P8 62x62 mm, Kotvící patní deska - P10 110x110 mm s kotvením do bet. rampy na chemickou kotvu pomocí šroubů - barva antracit, vzdálenost kotev je 4x1525 mm spoje - svařované	1.NP před výrobou je nutné rozmery zkoordinovat s nosnou beton. konstrukcí! před výrobou je nutné rozmery ověřit dle skutečného stavu!!! -zábradlí bude provedeno dle platné vyhlášky č. 398/2009